# Ecrou
# KMT18-SKF - KMT18-SKF

https://www.123roulement.com/accessoire/ecrou/kmt18-skf

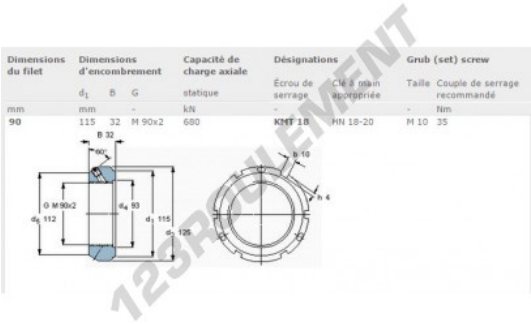

| Dimensions du filet | Dimensions d'encombrement | | | Capacité de charge axiale | Désignations | | Grub (set) screw | |
|---|---|---|---|---|---|---|---|---|
| | $d_1$ | B | G | statique | Écrou de serrage | Clé à main appropriée | Taille | Couple de serrage recommandé |
| mm | mm | - | | kN | - | | - | Nm |
| 90 | 115 | 32 | M 90x2 | 680 | KMT 18 | HN 18-20 | M 10 | 35 |



## CARACTÉRISTIQUES PRODUIT

| | |
|---|---|
| Marque | SKF |
| N° Ean13 | 7316577655073 |
| Diam. intérieur | 90 mm |
| Diam. intérieur | 3.543" inch |
| Diam. extérieur | 115 mm |
| Diam. extérieur | 4.528" inch |
| Epaisseur | 32 mm |
| Epaisseur | 1.26" inch |
| Poids | 1290 g |
| Conditionnement | 1 |

contact@123roulement.com
03 59 36 04 90
CRT4 de Lesquin 60 Rue Du Haut De Sainghin 59273 Fretin FRANCE